www.ersatzteil-service.de

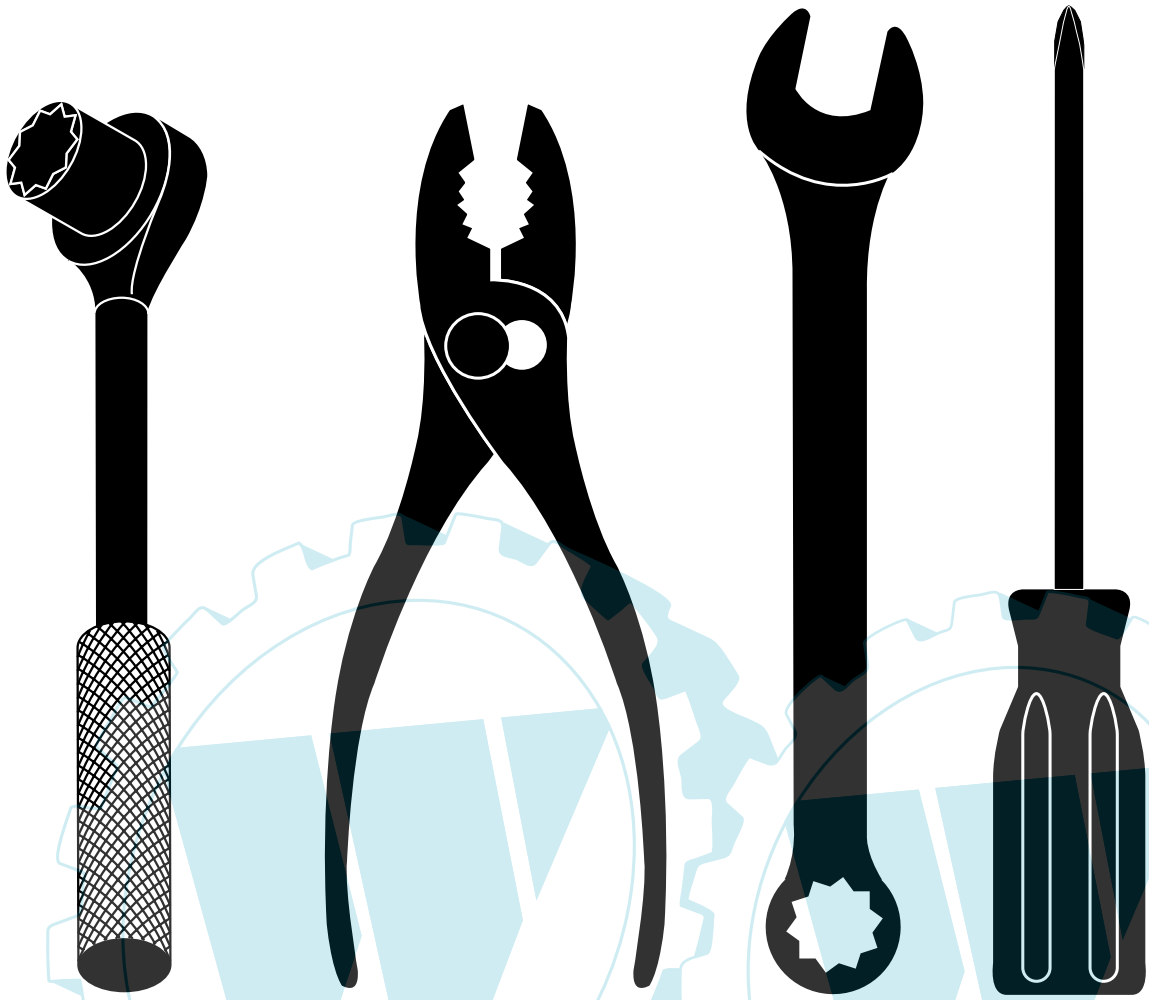

MANUEL DES PIÈCES DE RECHANGE

NO. DE MODÈLE VLB175H107(96011014900)

Tracteur de Pelouse

VERTS LOISIRS

532 40 19-47 11.18.05 TR
PRINTED IN U.S.A.

Ihr Ersatzteilspezialist im Internet

COMMENT UTILISER CE MANUEL

Ce manuel a été dessiné pour fournir le client avec les moyens d'identification des pièces de détachées du tracteur quand il/elle a besoin de commander les pièces de rechange. Les illustrations ne peuvent pas représenter exactement le modèle que vous avez acheté. N'utilisez pas ce manuel comme un guide dans le montage et/ou démontage de votre tracteur. La visserie montrée est plus grande pour faciliter l'identification.

Chaque tracteur a un numéro de modèle particulier.

Le numéro de modèle du produit se trouvera sur l'aile, dessous le siège.

Lorsque vous commandez des pièces de rechange, donnez toujours les renseignements suivants:

- Produit - "Tracteur"
- Numéro du Modèle - VLB175H107 (96011014900)
- Numéro de la Pièce
- Description de la Pièce

TABLE DE MATIERES

SCHÉMA 3
ELECTRIQUE 4-5
CHÂSSIS/ENCEINTES 6-7
ENTRAÎNEMENT 8-9
ENSEMBLE DE LA DIRECTION 10-11
MOTEUR 12-13
ENSEMBLE DU SIÉGE 14
DECALCOMANIES 15
CARTER DE TONDEUSE 16-17
LEVIER DE LEVAGE DE LA TONDEUSE 18-19

Ihr Ersatzteilspezialist im Internet

www.ersatzteil-service.de

TRACTEUR - NO. DE MODÈLE VLB175H107 (96011014900), NO. DE. PRODUIT 960 11 00-49

SCHÉMA

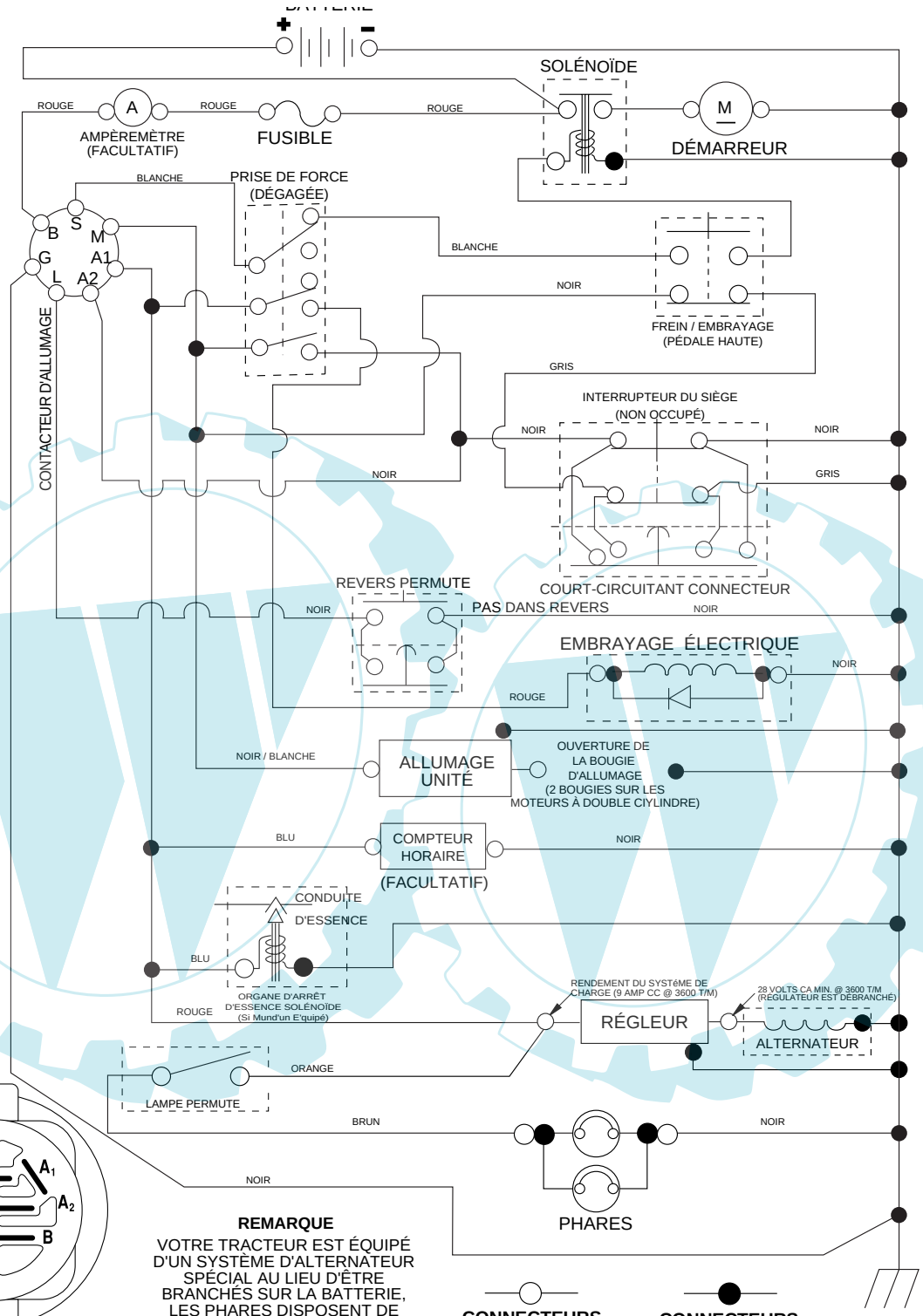

CONTACTEUR D'ALLUMAGE

POSITION	CIRCUIT "FAITS"
ARRÊT	M + G + A1
MARCHE/ ALLUMAGE	B + A1
MARCHE	B + A1 A2 + L
DÉMARRAGE	B + S + A1

REMARQUE

VOTRE TRACTEUR EST ÉQUIPÉ D'UN SYSTÈME D'ALTERNATEUR SPÉCIAL AU LIEU D'ÊTRE BRANCHÉS SUR LA BATTERIE, LES PHARES DISPOSENT DE LEUR PROPRE SOURCE D'ÉNERGIE ÉLECTRIQUE, DONC LA BRILLANCE DES PHARES CHANGERA EN FONCTION DE LA VITESSE DU MOTEUR. AU RALENTI, LA BRILLANCE DES PHARES BAISSERA; QUAND LE MOTEUR EST ACCÉLÉRÉ, LA BRILLANCE ATTEINDRA SON MAXIMUM.

02872-f

CONNECTEURS AMOVIBLES

CONNECTEURS NON-AMOVIBLES

PINCES ISOLÉES

REMARQUE: SI LES PINCES ISOLÉES ONT ÉTÉ ENLEVÉES POUR L'ENTRETIEN DU MODÈLE, ELLES DOIVENT ÊTRE REMISES EN PLACE POUR ASSURER LE BON FONCTIONNEMENT DU CÂBLAGE.

Ihr Ersatzteilspezialist im Internet

www.ersatzteil-service.de

PIÈCES DE RECHANGE

TRACTEUR - NO. DE MODÈLE VLB175H107 (96011014900), NO. DE. PRODUIT 960 11 00-49

ÉLECTRIQUE

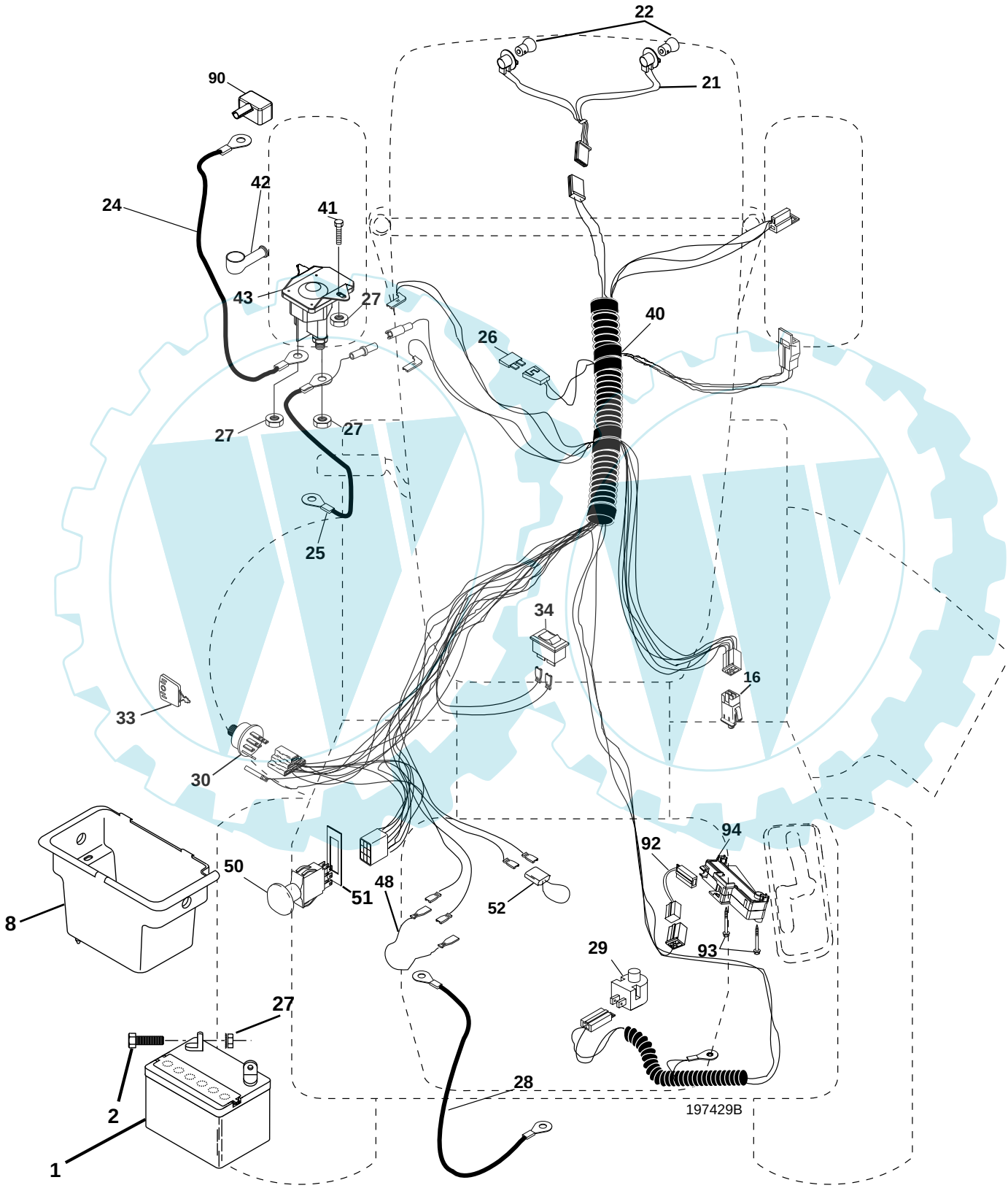

Ihr Ersatzteilspezialist im Internet

www.ersatzteil-service.de

PIÈCES DE RECHANGE

TRACTEUR - NO. DE MODÈLE VLB175H107 (96011014900), NO. DE. PRODUIT 960 11 00-49

ÉLECTRIQUE

NO. DE RÉF.	NO DE PIÈCE	DESCRIPTION
1	532 16 34-65	Batterie
2	874 76 04-12	Boulon H 1/4-20 unc x 3/4
8	532 17 66-89	Boîte de la batterie
16	532 17 61-38	Interrupteur de verrouillage pressé
21	532 18 37-59	Harnais de l'ensemble des phares avec 4152j
22	532 00 41-52	Ampoule n°1156
24	532 12 47-80	Câble de la batterie de 6 Ja. de 11 po.
25	532 14 61-47	Câble de la batterie de 6 Ja. de 44 po.
26	532 17 51-58	Fusible
27	873 51 04-00	Écrou à taquets 1/4-20 unc
28	532 12 47-73	Câble de masse de 6 Ja. de 12 po.
29	532 19 27-49	Interrupteur
30	532 19 33-50	Contacteur d'allumage
33	532 14 04-01	Clé de contact moulée
34	532 11 07-12	Interrupteur
40	532 19 74-29	Harnais des câbles d'allumage
41	871 11 04-08	Boulon H 1/4-20 x 1/2
42	532 13 15-63	Couverture de la borne
43	532 19 25-07	Solénoïde
48	532 14 08-44	Adaptateur de l'ampèrrmètre rectangulaire
50	532 17 46-53	Interrupteur
51	532 14 04-05	Bague de fermeture
52	532 14 19-40	Boucle protecteur
90	532 18 04-49	Couvercle de batterie
92	532 19 66-15	Harnais
93	532 19 25-40	Vis 10-14 x 2.0
94	532 19 18-34	Inverse du module ROS

REMARQUE: Toutes les dimensions de composant sont données en pouces É.-U. --1 pouce = 25,4 mm

Ihr Ersatzteilspezialist im Internet

PIÈCES DE RECHANGE

TRACTEUR - NO. DE MODÈLE VLB175H107 (96011014900), NO. DE. PRODUIT 960 11 00-49

CHÂSSIS/ENCEINTES

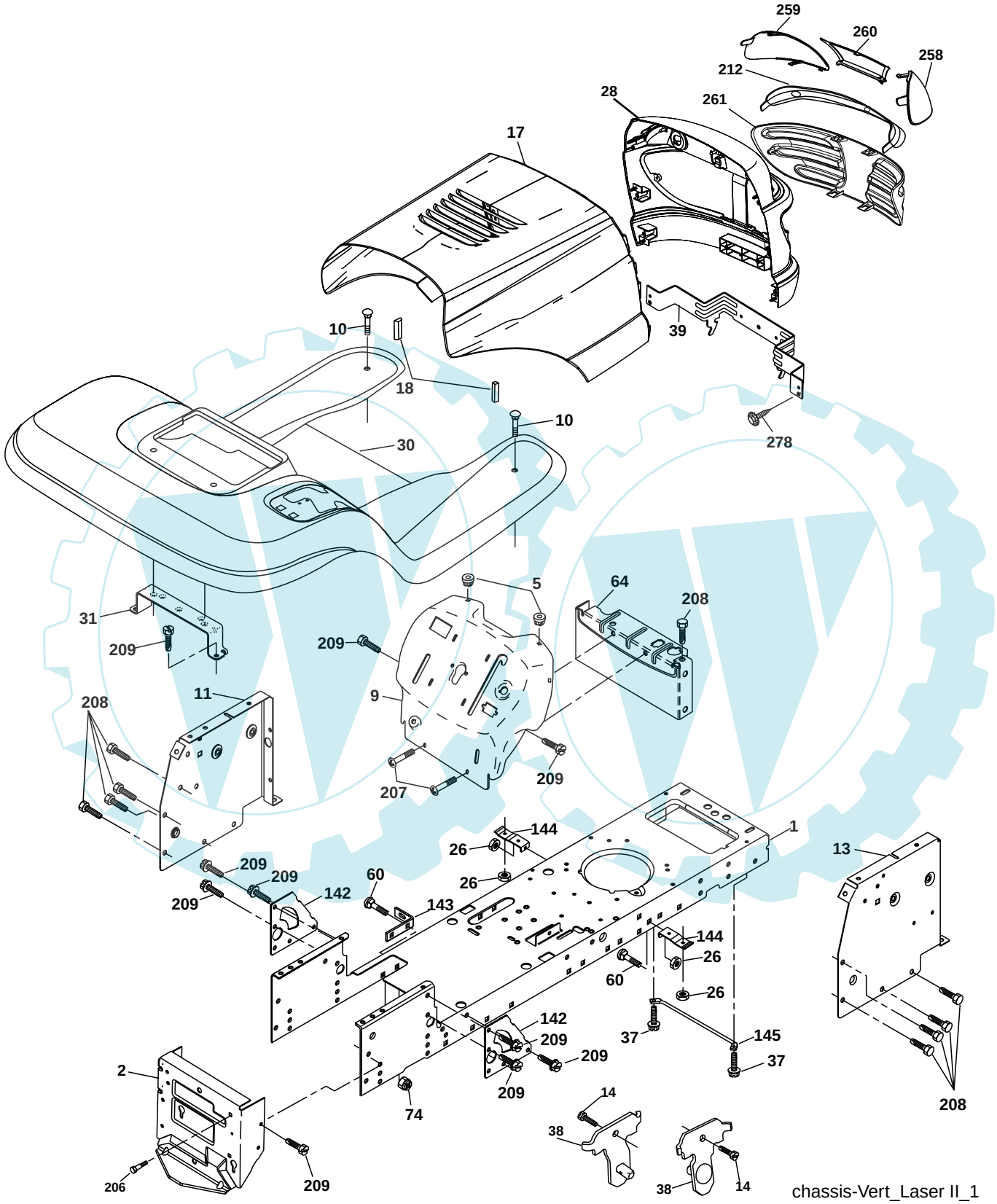

Ihr Ersatzteilspezialist im Internet

www.ersatzteil-service.de

PIÈCES DE RECHANGE

TRACTEUR - NO. DE MODÈLE VLB175H107 (96011014900), NO. DE. PRODUIT 960 11 00-49

CHÂSSIS/ENCEINTES

NO. DE RÉF.	NO DE PIÈCE	DESCRIPTION
1	532 17 46-19	Châssis
2	532 17 65-54	Barre d'attelage 12 Ja.
5	532 15 52-72	Pare-chocs
9	532 19 50-27	Tableau de bord
10	872 14 06-08	Boulon de chariot 3/8-16 x 1
11	532 17 49-96	Panneau du tableau de bord C.G.
13	532 17 21-06	Panneau du tableau de bord C.D.
14	817 49 06-08	Vis 3/8-16 x 1/2
17	532 19 04-71	Ensemble du capot
18	532 18 49-21	Coussin du capot
26	873 80 06-00	Écrou frein H avec insert 3/8-16 Unc
28	532 18 92-08	Calandre (Compris les nos. de réf. 212, 258, 259, 260 et 261)
30	532 19 50-24	Aile
31	532 13 99-76	Support de l'aile
37	817 49 05-08	Vis 5/16-18 x 1/2 TYT
38	532 17 57-10	Support de l'ensemble de pivot de la tondeuse arrière
39	532 17 47-14	Support
60	872 14 06-06	Boulon 3/8-16 x 3/4
64	532 15 47-98	Tableau de bord
74	873 68 06-00	Écrou auto-serrant
142	532 17 57-02	Plaque de renforcement STLT
143	532 18 66-89	Support
144	532 17 55-82	Support
145	532 15 65-24	Tige
206	532 17 01-65	Boulon à épaulement 5/16-18
207	817 67 05-08	Vis 5/16-18 x 1/2
208	817 67 06-08	Vis à filets laminés 3/8-16 x 1/2 Ty-tt
209	817 00 06-12	Vis H 3/8-16 x 3/4
212	532 18 42-48	Insert de lentilles
258	532 19 05-07	Lentille C.D.
259	532 19 05-08	Lentille C.G.
260	532 19 05-09	Couerture
261	532 19 05-05	Insert
278	532 19 16-11	Vis 10 x 3/4
- -	532 00 54-79	Bouchon

REMARQUE: Toutes les dimensions de composant sont données en pouces É.-U. --1 pouce = 25,4 mm

Ihr Ersatzteilspezialist im Internet

www.ersatzteil-service.de

PIÈCES DE RECHANGE

TRACTEUR - NO. DE MODÈLE VLB175H107 (96011014900), NO. DE. PRODUIT 960 11 00-49

ENTRAÎNEMENT

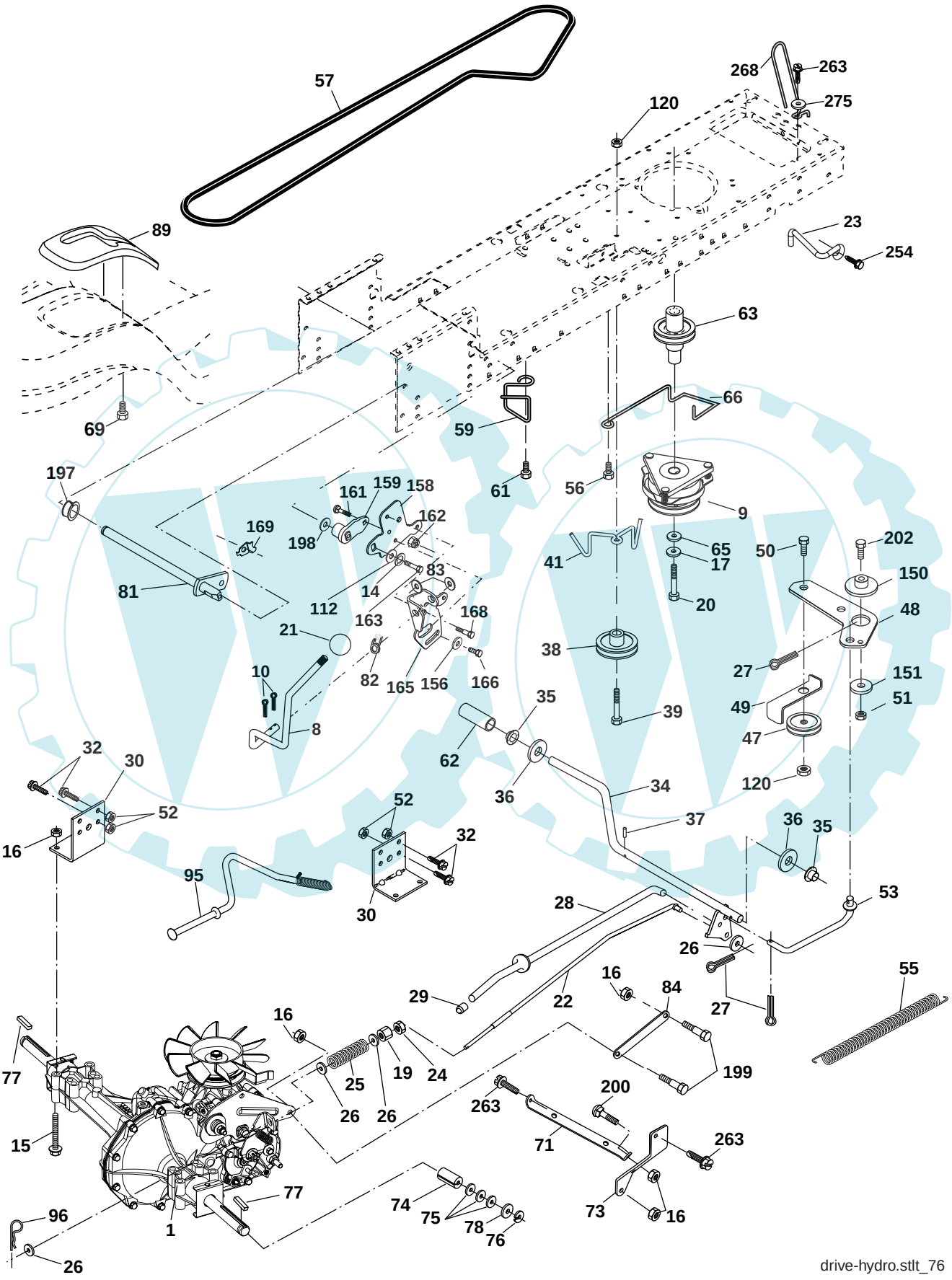

Ihr Ersatzteilspezialist im Internet

www.ersatzteil-service.de

PIÈCES DE RECHANGE

TRACTEUR - NO. DE MODÈLE VLB175H107 (96011014900), NO. DE. PRODUIT 960 11 00-49

ENTRAÎNEMENT

NO. DE RÉF.	NO DE PIÈCE	DESCRIPTION
1	- - - - - - -	Ensemble de la transmission, Modele 314-0510-20 (Commandez les piéces par suite du fabricant du transmission)
8	532 19 25-02	Tige du changement de vitesse
9	532 18 02-20	Embrayage
10	876 02 04-16	Goupille fendue
14	810 04 04-00	Rondelle Frein
15	874 49 05-44	Boulon H
16	873 80 05-00	Écrou frein H avec insert 5/16-18 unc
17	532 12 61-97	Rondelle 1-1/2 OD x 15/32 ID x .250
19	873 80 06-00	Écrou frein H avec rondelle 3/8-16 unc
20	532 17 39-37	Boulon H 7/16-20 x 4 x Cat. 5-1.5
21	532 12 66-39	Bouton
22	532 16 94-98	Tige du frein
23	532 19 07-36	Guide-courrie
24	873 35 06-00	Écrou
25	532 10 68-88	Ressort de la tige de frein
26	819 13 13-16	Rondelle 13/32 x 13/16 x 16 Ja.
27	876 02 04-12	Goupille fendue 1/8 x 3/4
28	532 17 57-65	Tige du frein de stationnement
29	532 07 16-73	Chapeau du frein de stationnement
30	532 16 95-92	Support de transmission
32	874 76 05-12	Boulon H 5/16-18 unc x 3/4
34	532 17 55-78	Arbre de pédale
35	532 12 01-83	Palier en nylon
36	819 21 16-16	Rondelle
37	532 12 49-63	Goupille mécanidus
38	532 17 91-14	Poulie de galet-tendeur plat
39	872 11 06-22	Boulon H 3/8-16 x 2-3/4
41	532 17 55-56	Guide-courroie
47	532 12 77-83	Poulie de galet-tendeur trapézoïdal
48	532 15 44-07	Ensemble du levier coudé
49	532 12 32-05	Logement de retenue de courroie
50	872 11 06-12	Boulon 3/8-16 x 1-1/2 x Cat. 5
51	873 68 06-00	Écrou
52	873 68 05-00	Écrou auto-serrant 5/16-18
53	532 19 96-52	Raccord d'embrayage
55	532 10 57-09	Ressort de rappel de l'embrayage
56	817 06 06-20	Vis 3/8-16 unc x 1-1/4
57	532 14 02-94	Courroie trapézoïdale d'entraînement
59	532 16 96-91	Guide-courroie central
61	817 12 06-14	Vis à filets laminés 3/8-16 x .875
62	532 12 35-33	Couverture de pédale
63	532 17 46-07	Poulie de moteur
65	810 04 07-00	Rondelle
66	532 15 47-78	Guide courroie de moteur
69	532 14 24-32	Vis 1/4 x 1/2 UNC
71	532 16 91-83	Attache du couple de rotation C.G.
73	532 16 91-82	Attache du couple de rotation C.D.
74	532 13 70-57	Entretoise fendue
75	532 12 17-49	Rondelle 25/32 x 1-1/4 x 16 Ja.
76	812 00 00-01	Bague en E
77	532 12 35-83	Clé carrée
78	532 12 17-48	Rondelle 25/32 x 1-5/8 x 16 Ja.
81	532 16 55-96	Ensemble de l'arbre
82	532 16 57-11	Ressort de torsion
83	819 17 12-16	Rondelle
84	532 16 95-94	Raccord
89	532 19 57-46	Console de changement de vitesse
95	532 17 02-01	Commande de l'ensemble de changer de direction Hydro
96	532 12 47-88	Ressort de retenue 1po.
112	819 09 12-10	Rondelle 9/32 x 3/4 x 10
120	873 90 06-00	Écrou 3/8-16
150	532 17 54-56	Ressort de retenue
151	819 13 32-10	Rondelle 13/32 x 2 x 10 Ja.
156	532 16 60-02	Rondelle
158	532 16 55-89	Support de montage
159	532 18 39-00	Moyeu
161	872 14 04-06	Boulon 1/4-20 x 3/4 Cat. 5
162	873 68 04-00	Écrou auto-serrant
163	874 78 04-16	Boulon 1/4-20 unc x 1 Cat. 5
165	532 16 56-23	Leiver
166	817 49 05-10	Vis 5/16-18 x 5/8
168	532 16 54-92	Boulon àépaulement 5/16-18 x .561
169	532 16 55-80	Attache
197	532 16 96-13	Douille de nylon
198	532 16 95-93	Rondelle
199	532 16 96-12	Boulon
200	872 14 05-08	Boulon
202	872 11 06-14	Boulon
254	817 00 06-16	Vis 3/8-16 x 1
263	817 00 06-12	Vis
268	532 18 24-02	Protecteur
275	819 13 16-14	Rondelle 13/32 x 1 x 14 Ja

REMARQUE: Toutes les dimensions de composant sont données en pouces É.-U. --1 pouce = 25,4 mm

Ihr Ersatzteilspezialist im Internet

www.ersatzteil-service.de

PIÈCES DE RECHANGE

TRACTEUR - NO. DE MODÈLE VLB175H107 (96011014900), NO. DE. PRODUIT 960 11 00-49

ENSEMBLE DE LA DIRECTION

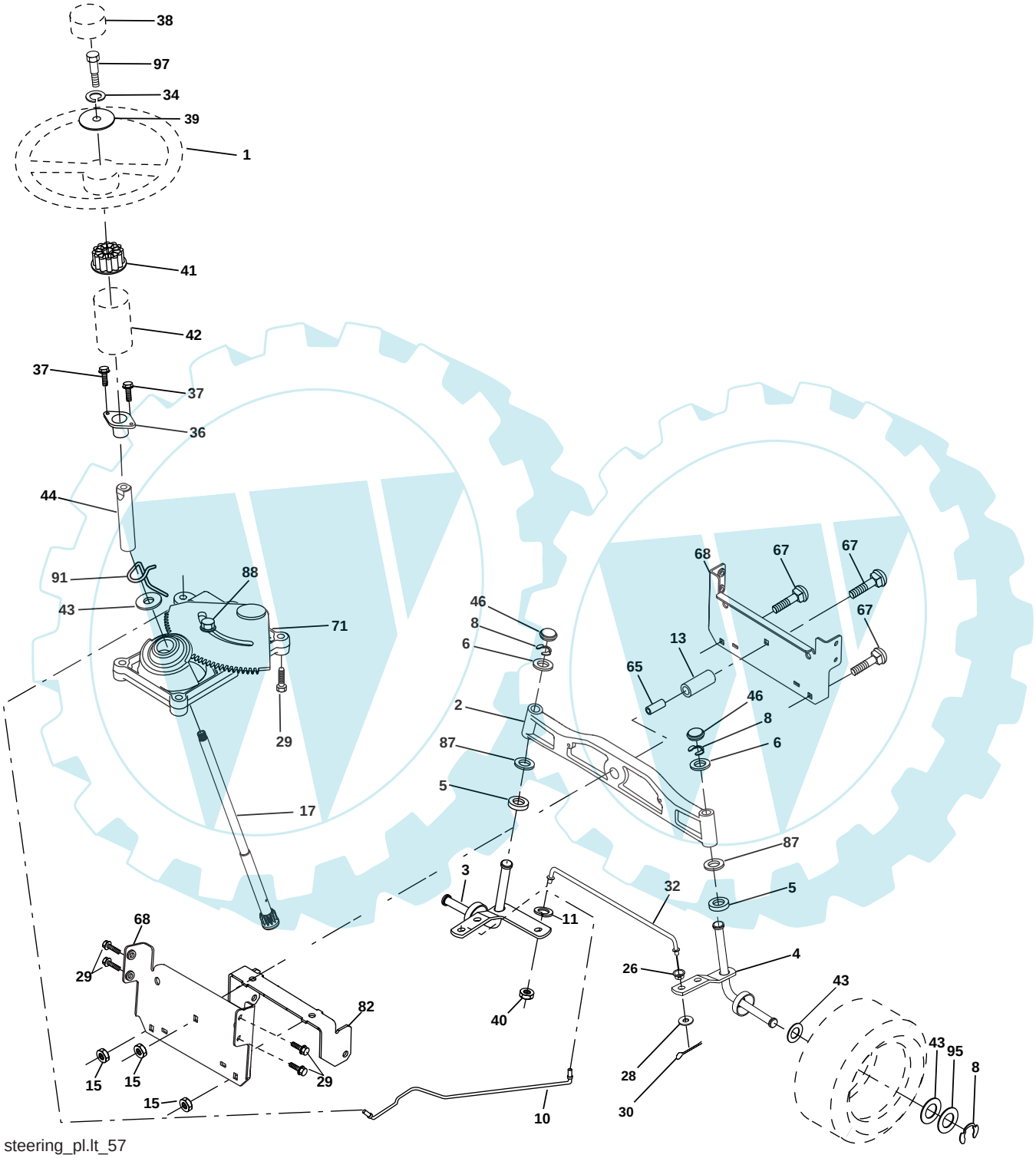

steering_pl.lt_57

Ihr Ersatzteilspezialist im Internet

www.ersatzteil-service.de

PIÈCES DE RECHANGE

TRACTEUR - NO. DE MODÈLE VLB175H107 (96011014900), NO. DE. PRODUIT 960 11 00-49

ENSEMBLE DE LA DIRECTION

NO. DE RÉF.	NO DE PIÈCE	DESCRIPTION
1	532 19 45-95	Volant de direction
2	532 18 47-06	Ensemble de l'essieu
3	532 16 98-40	Ensemble de la broche C.G.
4	532 16 98-39	Ensemble de la broche C.D.
5	532 12 49-31	Palier de butée durci
6	532 12 17-48	Rondelle 25/32 x 1-5/8 x 16 Ja.
8	812 00 00-29	Rondelle clip n°t5304-75
10	532 17 51-21	Barre de direction
11	810 04 06-00	Rondelle frein hélicoïdale à ressort 3/8
13	532 13 65-18	Entretoise de palier de l'essieu antérieur
15	532 14 52-12	Écrou frein H
17	532 19 07-53	Arbre de l'ensemble de la direction
26	532 12 68-47	Barre de direction ds la douille
28	819 13 14-16	Rondelle
29	817 00 06-12	Vis 3/8-16 x 3/4
30	876 02 04-12	Goupille fendue
32	532 19 27-57	Bielle d'accouplement
34	810 04 05-00	Rondelle 5/16
36	532 15 50-99	Douille de direction
37	532 15 29-27	Vis
38	532 19 46-03	Chapeau du volant de direction
39	819 11 38-12	Rondelle 11/32 ID x 2-3/8 OD x 12 Ja.
40	873 54 06-00	Écrou auto-serrant
41	532 18 67-37	Adaptateur du volant de direction
42	532 16 96-33	Manchon de l'arbre de direction
43	532 12 17-49	Rondelle 25/32 x 1 1/4 x 16 Ja.
44	532 19 07-52	Rallonge de direction
46	532 12 12-32	Chapeau de broche antérieur
65	532 16 03-67	Essieu d'entrotoise
67	872 14 06-18	Boulon 3/8-16 x 2-1/4
68	532 16 98-27	Moise d'essieu
71	532 17 51-46	Ensembly du volant de dirrection
82	532 19 99-78	Support de suspension du devant de châssis
87	532 17 39-66	Rondelle .781 x 1-1/2 x .14
88	532 17 51-18	Boulon à épaulement 7/16-20
91	532 17 55-53	Pince
95	532 18 89-67	Rondelle
97	874 78 05-64	Boulon 5/16-18 unc x 4"L Cat. 5

REMARQUE: Toutes les dimensions de composant sont données en pouces É.-U. --1 pouce = 25,4 mm

Ihr Ersatzteilspezialist im Internet

www.ersatzteil-service.de

PIÈCES DE RECHANGE

TRACTEUR - NO. DE MODÈLE VLB175H107 (96011014900), NO. DE. PRODUIT 960 11 00-49

MOTEUR

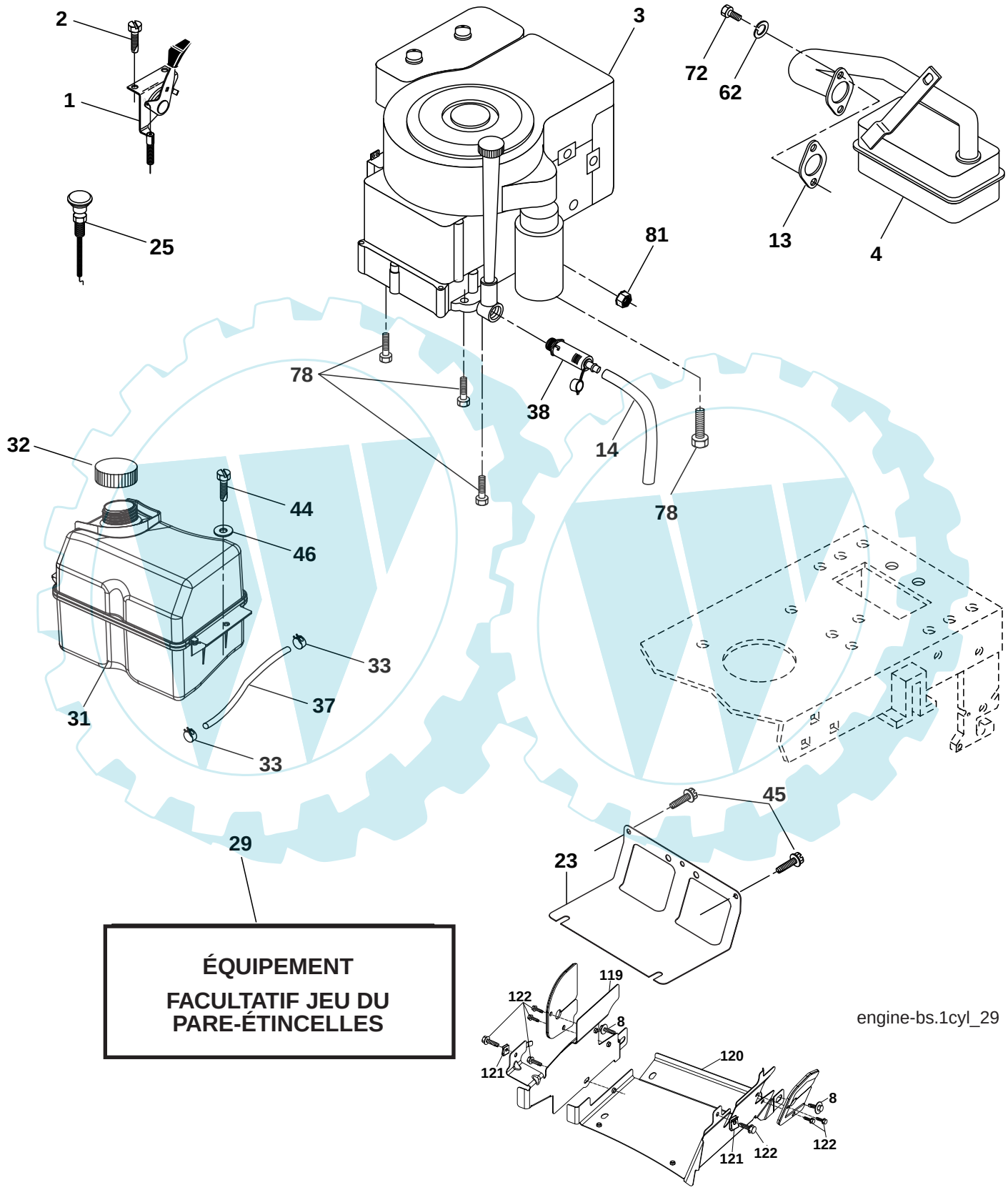

Ihr Ersatzteilspezialist im Internet

www.ersatzteil-service.de

PIÈCES DE RECHANGE

TRACTEUR - NO. DE MODÈLE VLB175H107 (96011014900), NO. DE. PRODUIT 960 11 00-49

MOTEUR

NO. DE RÉF.	NO DE PIÈCE	DESCRIPTION
1	532 17 05-51	Commande des gaz/du starter
2	817 72 04-08	Vis taraudée H 1/4-20 x 1/2
3	- - - - - - - - -	Moteur Briggs 31G777 (Commandez les pièces par suite du fabricant du moteur)
4	532 13 73-52	Silencieux
8	532 17 18-77	Boulon 5/16-18 unc x 3/4 avec sems
13	532 16 52-91	Garniture du moteur
14	532 14 84-56	Tube de vidange
23	532 16 98-37	Pare-chaleur
25	532 19 06-95	Commande du starter
29	532 13 71-80	Jeu du pare-étincelles (Écran plat)
31	532 18 55-34	Réservoir d'essence antérieur
32	532 19 77-25	Bouchon du réservoir d'essence
33	532 12 34-87	Bride de serrage du tuyau
37	532 13 70-40	Conduite d'essence de 20 po.
38	532 18 16-54	Bouchon de vidange d'huile
44	817 67 04-12	Vis à rondelle H à filets laminés 1/4-20 x 3/4
45	817 00 06-12	Vis à rondelle H à filets laminés 3/8-16 x 3/4
46	819 09 14-16	Rondelle 9/32 x 7/8 x 16 Ja.
62	810 01 05-00	Rondelle
72	532 19 23-34	Vis H 5/16-18 x .75
78	817 06 06-20	Vis 3/8-16 x 1 1/4
81	873 51 04-00	Écrou à taquets 1/4-20 unc
119	532 40 05-95	Protecteur C.G.
120	532 40 05-94	Protecteur C.D.
121	532 19 66-88	Pince
122	532 13 77-29	Vis 1/4-20 x 5/8

REMARQUE: Toutes les dimensions de composant sont données en pouces É.-U. --1 pouce = 25,4 mm

Ihr Ersatzteilspezialist im Internet

www.ersatzteil-service.de

PIÈCES DE RECHANGE

TRACTEUR - NO. DE MODÈLE VLB175H107 (96011014900), NO. DE. PRODUIT 960 11 00-49

ENSEMBLE DU SIÈGE

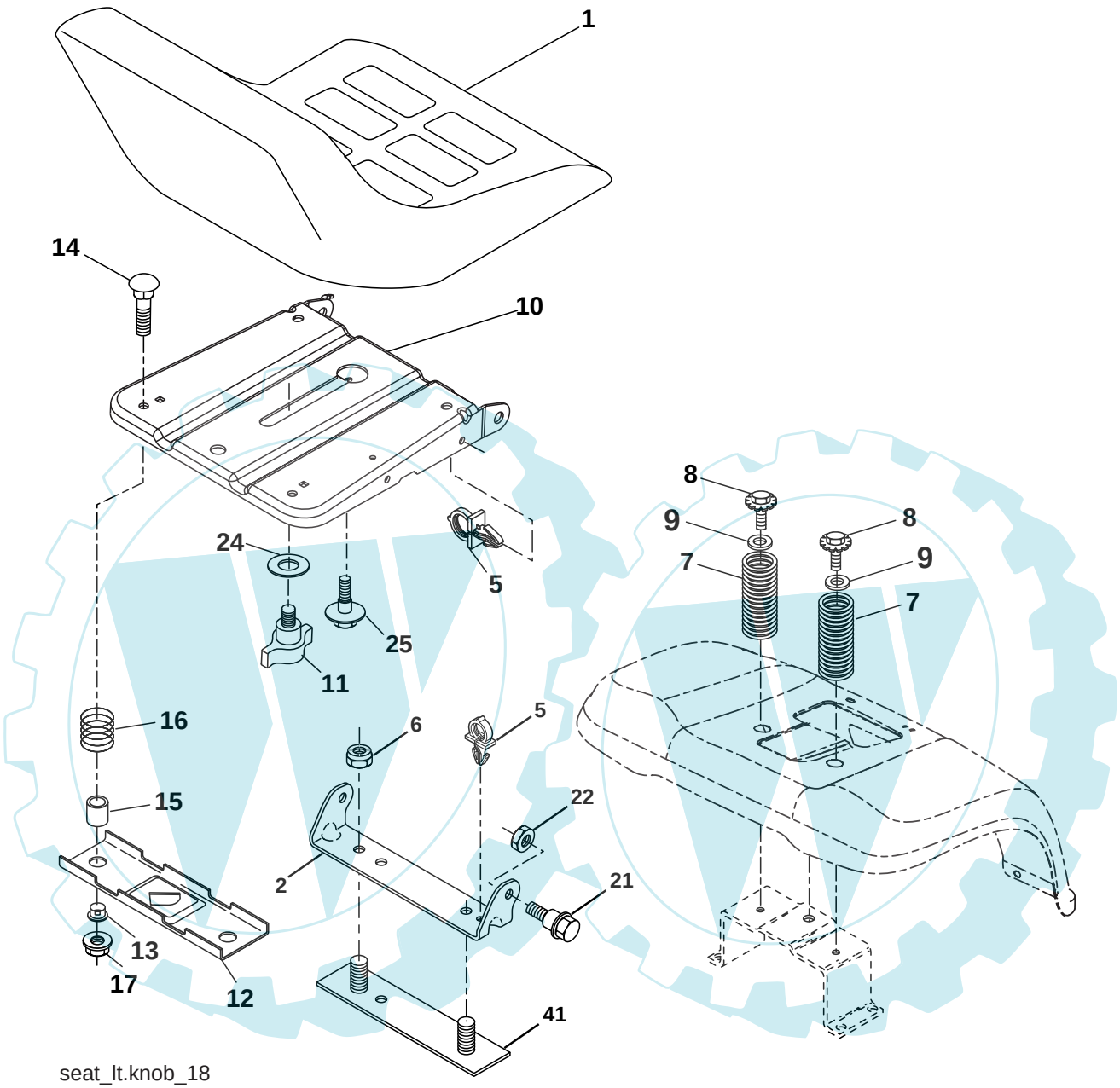

seat_lt.knob_18

NO. DE RÉF.	NO DE PIÈCE	DESCRIPTION
1	532 40 20-16	Siège
2	532 14 05-51	Support de pivot du siège
5	532 14 50-06	Collier pressé
6	873 80 06-00	Écrou frein H avec insert 3/8-16 unc
7	532 12 41-81	Ressort de compression du siège 2 250
8	817 00 06-16	Vis 3/8-16 x 1
9	819 13 16-14	Rondelle 13/32 x 1 x 14 Ja.
10	532 19 55-30	Cuvette du siège
11	532 16 63-69	Bouton
12	532 17 46-48	Support de montage de l'interrupteur
13	532 12 12-48	Douille de bouton-pression 50 Id

NO. DE RÉF.	NO DE PIÈCE	DESCRIPTION
14	872 05 04-12	Boulon de chariot 1/4-20 x 1-3/8
15	532 12 12-49	Entretoise fendue 28 x 88
16	532 12 37-40	Ressort de compression 1.310
17	532 12 39-76	Écrou frein à bride 1/4 Cat. 5
21	532 17 18-52	Boulon à épaulement 5/16-18 unc-2A
22	873 80 05-00	Écrou frein H avec insert 5/16-18
24	819 17 19-12	Rondelle 17/32 x 1-3/16 x 12 Ja.
25	532 12 70-18	Boulon 5/16-18 x .62
41	532 14 06-75	Attache

REMARQUE: Toutes les dimensions de composant sont données en pouces É.-U. --1 pouce = 25,4 mm

Ihr Ersatzteilspezialist im Internet

www.ersatzteil-service.de

PIÈCES DE RECHANGE

TRACTEUR - NO. DE MODÈLE VLB175H107 (96011014900), NO. DE. PRODUIT 960 11 00-49

DÉCALCOMANIE

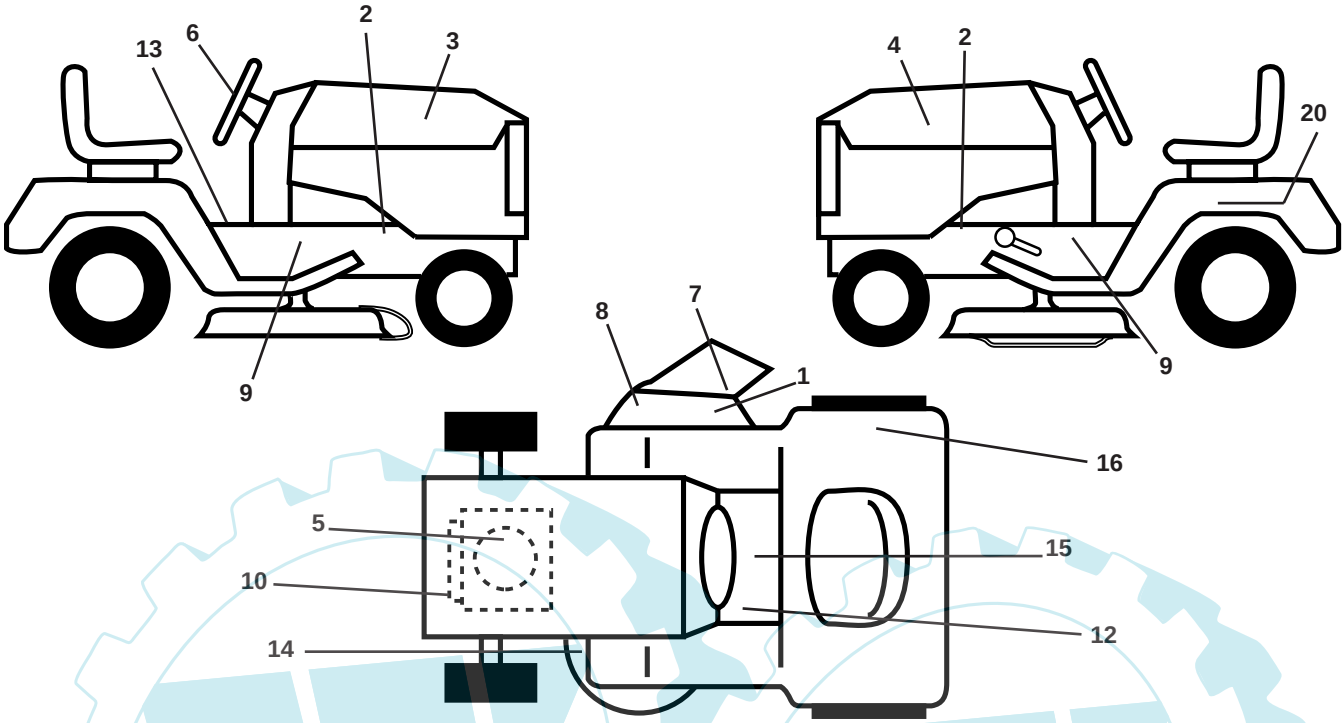

NO. DE RÉF.	NO DE PIÈCE	DESCRIPTION
1	532 19 63-57	Décalcomanie d'avertissement
2	532 15 97-36	Décalcomanie de châssis
3	532 19 50-25	Décalcomanie du capot C.D.
4	532 19 50-26	Décalcomanie du capot C.G.
5	532 19 80-77	Décalcomanie du moteur
6	532 18 95-34	Décalcomanie du volant de direction
7	532 17 91-28	Décalcomanie de carter
8	532 18 21-66	Décalcomanie d'avertissement
9	532 40 11-46	Décalcomanie d'avertissement
10	532 19 68-41	Décalcomanie du motuer
12	532 15 97-37	Décalcomanie de l'embrayage/frein
13	532 40 03-89	Décalcomanie du frein de selle
14	532 16 03-96	Décalcomanie de la courroie trapézoïdale
15	532 14 08-37	Décalcomanie de lire le manuel du propriétaire
16	532 18 04-32	Décalcomanie de l'aile
20	532 14 50-05	Décalcomanie de danger/poison de la batterie
- -	532 16 25-98	Décalcomanie
- -	532 16 69-60	Décalcomanie
- -	532 18 82-53	Coussin d'repose-pied C.D.
- -	532 18 82-52	Coussin d'repose-pied C.L.
- -	532 13 83-11	Décalcomanie de la poignée de réglage de levage de la hauteur
- -	532 40 19-46	Manuel de l'opérateur (euro.)
- -	532 40 19-47	Manuel de pièce

ROUES ET PNEUS

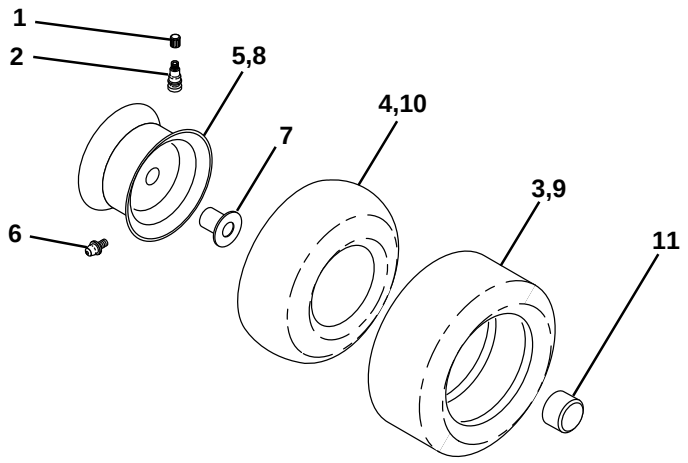

NO. DE RÉF.	NO DE PIÈCE	DESCRIPTION
1	532 05 91-92	Capuchon de la valve du pneu
2	532 06 51-39	Tubulure de la valve
3	532 10 62-22	Pneu antérieur 15 x 6 0 - 6
4	532 05 99-04	Chambre à air antérieure (non fournie)
5	532 18 33-37	Ensemble de la jante antérieure de 6"
6	532 12 49-57	Graisseur (roue antérieure seulement)
7	532 12 49-59	Palier à bride (roue antérieure seulement)
8	532 18 33-38	Ensemble de la jante arrière de 8"
9	532 12 20-82	Pneu arrière 20 x 10-8 C
10	532 12 49-26	Chambre à air arrière (non fournie)
11	532 17 50-39	Chapeau de l'essieu 1 50 x 1 00
- -	532 14 43-34	Joint d'étanchéité de pneu (tube de .30L [10 oz. Tube])

REMARQUE: Toutes les dimensions de composant sont données en pouces É.-U. --1 pouce = 25,4 mm

Ihr Ersatzteilspezialist im Internet

www.ersatzteil-service.de

PIÈCES DE RECHANGE

TRACTEUR - NO. DE MODÈLE VLB175H107 (96011014900), NO. DE. PRODUIT 960 11 00-49

CARTER DE TONDEUSE

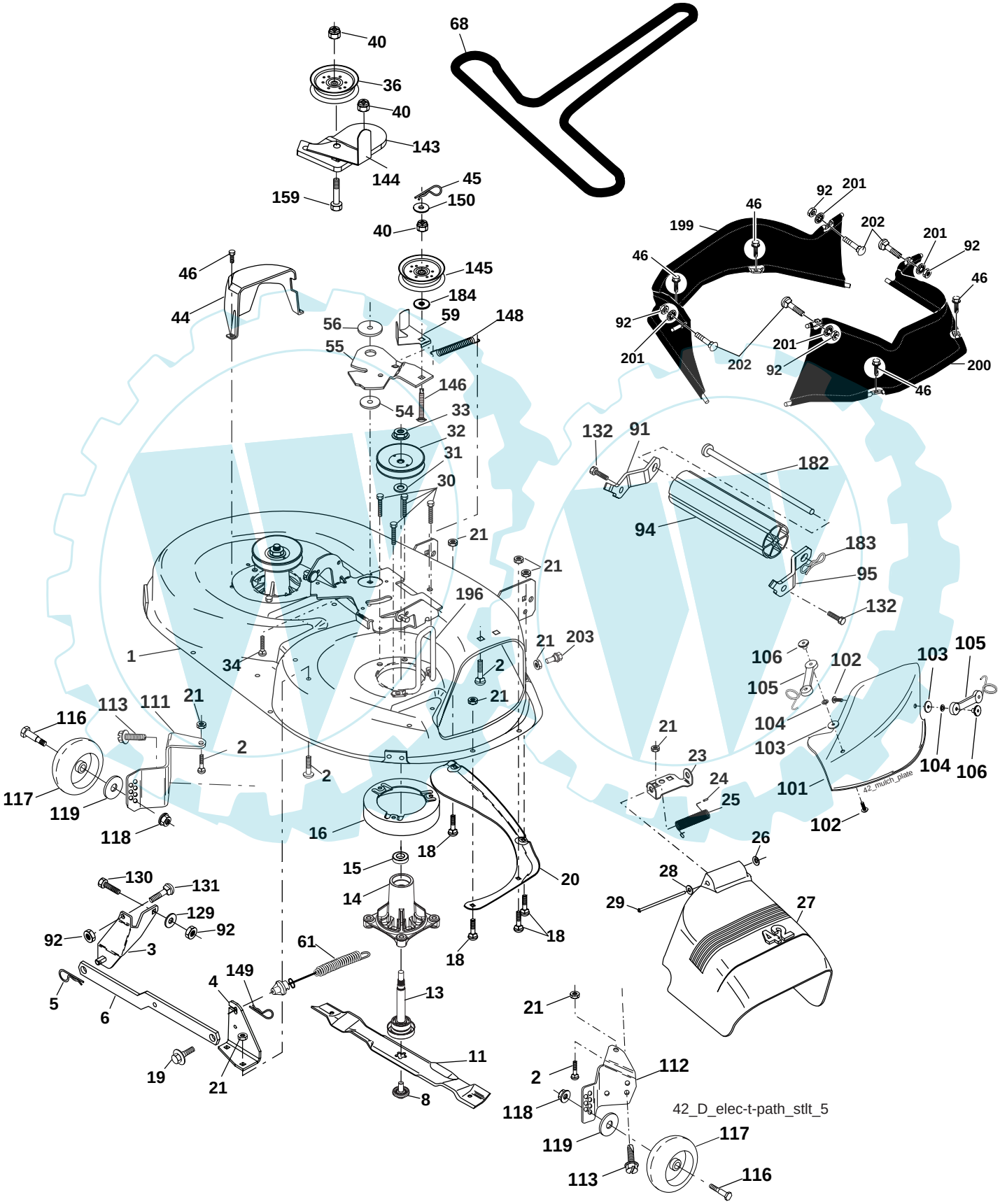

Ihr Ersatzteilspezialist im Internet

www.ersatzteil-service.de

PIÈCES DE RECHANGE

TRACTEUR - NO. DE MODÈLE VLB175H107 (96011014900), NO. DE. PRODUIT 960 11 00-49

CARTER DE TONDEUSE

NO. DE RÉF.	NO. DE PIÈCE	DESCRIPTION
1	532 18 20-32	Ensemble de carter de tondeuse 107
2	872 14 05-06	Boulon
3	532 13 80-17	Ensemble du support de barre de non mouvement antérieur 38/42
4	532 16 54-60	Ensemble du support de barre de non mouvement de carter
5	532 12 46-70	Ressort de retenue
6	532 17 80-24	Barre de non mouvement
8	532 19 30-03	Boulon
9	810 03 06-00	Rondelle frein
13	532 19 28-72	Ensemble de l'arbre de mandrin éventé
14	532 18 72-81	Boîtier du mandrin éventé
15	532 11 04-85	Roulement à billes du mandrin
16	532 17 44-93	Dispositif du courant à air de tondeuse éventé
18	872 14 05-05	Boulon de chariot 5/16-18 x 5/8
19	532 13 28-27	Boulon à épaulement
20	532 15 97-70	Chicane
21	873 68 05-00	Écrou
23	532 17 75-63	Support de déflecteur de décharge de tondeuse 42"
24	532 10 53-04	Capuchon de manchon
25	532 12 37-13	Ressort de torsion de déflecteur
26	532 11 04-52	Rondelle frein
27	532 40 14-31	Déflecteur de décharge
28	819 11 10-16	Rondelle 11/32 x 5/8 x 16 Ja.
29	532 13 14-91	Tige à charnière
30	532 17 39-84	Vis à filets
31	532 18 76-90	Rondelle d'entretoisement de tondeuse éventé
32	532 15 35-35	Poulie de mandrin
33	532 40 02-34	Écrou frein
34	872 11 06-12	Boulon
36	532 13 14-94	Poulie de galet-tendeur plat
40	873 90 06-00	Écrou
44	532 14 00-88	Protecteur de mandrin C.G.
45	532 12 47-88	Arrêtoir
46	532 13 77-29	Vis à filets laminés 1/4-20 x 5/8 T
54	532 17 85-15	Rondelle durcie
55	532 15 50-46	Bras de galet-tendeur
56	532 16 57-23	Entretoise de retenue
59	532 14 10-43	Protecteur du galet-tendeur TUV
61	532 17 48-82	Ressort de traction
68	532 18 02-60	Courroie trapézoïdale de tondeuse 42"
91	532 18 05-32	Ensemble de support du rouleau-guide, C.G.
92	873 80 06-00	Écrou frein 3/8-16
94	532 13 22-64	Rouleau-guide 38 - 50
95	532 18 05-33	Ensemble de support du rouleau-guide, C.D.

NO. DE RÉF.	NO. DE PIÈCE	DESCRIPTION
101	532 13 64-20	Couverture de broyeuse
102	871 08 10-10	Vis
103	819 06 12-16	Rondelle
104	810 07 10-00	Rondelle frein
105	532 16 07-93	Loquet de l'ensemble du ramasse-herbe
106	532 12 50-04	Axe du loquet
113	817 00 05-10	Vis 3/8-16 x .625
116	532 12 48-42	Boulon à épaulement
117	532 18 86-06	Support de roue
118	873 93 06-00	écrou frein central
119	819 12 14-14	Rondelle 3/8 x 7/8 x 14 Ja.
129	819 13 13-12	Rondelle 13/32 x 13/16 x 12 Ja.
130	874 78 06-16	Boulon 3/8-16 x 1
131	872 14 06-08	Boulon 3/8-16 x 1
132	817 00 06-12	Vis 3/8-16 x 3/4
134	532 15 69-41	Cheville
135	532 15 97-65	Support arriére C.G.
136	532 15 59-86	Barre
138	532 15 97-67	Support arriére C.D.
139	532 15 97-68	Support avant C.D.
140	532 15 97-68	Support avant C.G.
143	532 15 71-09	Support 42"
144	532 15 86-34	Guide-courroie
145	532 16 58-88	Poulie du galet-tendeur
146	532 17 19-77	Galet-tenduer
148	532 16 90-22	Ressort de retenue
149	532 16 58-98	Ressort de retenue
150	819 09 12-10	Rondelle 9/32 x 3/4 x 10 Ja.
159	872 14 06-14	Boulon 3/8-16 unc x 1-3/4
182	532 17 91-26	Tige du rouleau-guide
183	532 19 42-09	Ressort de retenue
184	819 13 14-10	Rondelle 13/32 x 7/8 x 10 Ja.
196	532 40 11-19	Protecteur C.D.
199	532 40 02-78	Protecteur C.G.
200	532 40 02-79	Protecteur C.G.
201	532 40 12-20	Rondelle frein 3/8
202	872 11 06-08	Boulon 3/8-16 x 1 Cat. 5
203	532 19 72-62	Boulon
- -	532 19 28-70	Ensemble du mandrin (Il compris seulement du carter, de l'axe et de la quincaillerie de l'axe. La poulie n'est pas compris)
- -	532 40 19-52	Ensemble du carter de tondeuse complet (Carter de tondeuse standard commandez séparément du plaque de broyeuse, rouleau-guide, support de rou avec les nos de réf. 91, 94, 95, 101-106, 116-119, 132, 182, 183)

REMARQUE: Toutes les dimensions de composant sont données en pouces É.-U. --1 pouce = 25,4 mm

Ihr Ersatzteilspezialist im Internet

www.ersatzteil-service.de

PIÈCES DE RECHANGE

TRACTEUR - NO. DE MODÈLE VLB175H107 (96011014900), NO. DE. PRODUIT 960 11 00-49

LEVAGE DE TONDEUSE

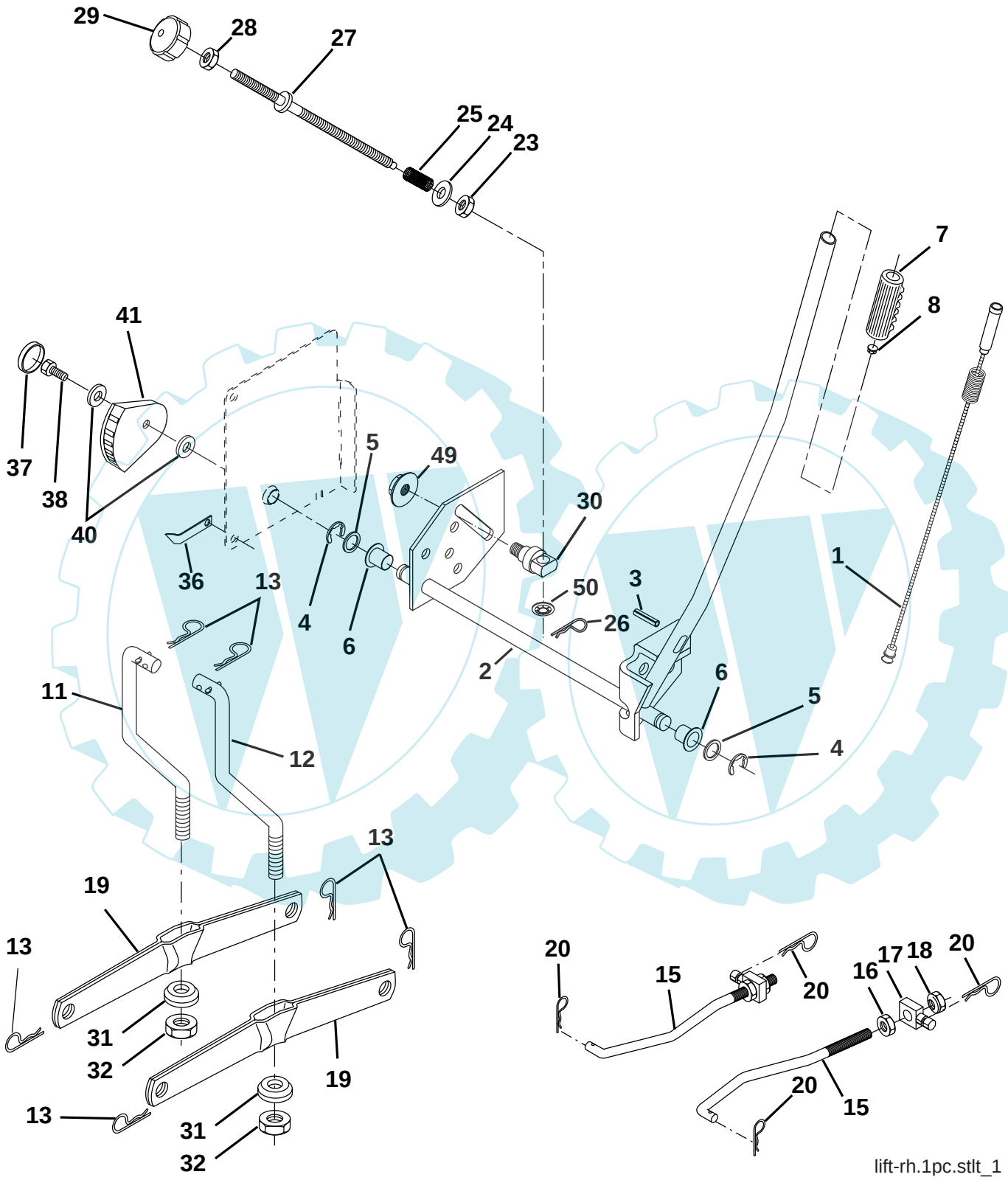

Ihr Ersatzteilspezialist im Internet

www.ersatzteil-service.de

PIÈCES DE RECHANGE

TRACTEUR - NO. DE MODÈLE VLB175H107 (96011014900), NO. DE. PRODUIT 960 11 00-49

LEVAGE DE TONDEUSE

NO. DE RÉF.	NO DE PIÈCE	DESCRIPTION
1	532 15 94-60	Ensemble du fil intérieur avec plongeur
2	532 15 94-71	Arbre de l'ensemble du levage
3	532 10 57-67	Goupille cannelée
4	812 00 00-02	Bague en E n°5133-62
5	819 21 16-21	Rondelle bombée 21/32 x 1 x 21Ja.
6	532 12 01-83	Palier de nylon 629 Id
7	532 10 94-13	Poignée
8	532 12 43-85	Bouton du plongeur
11	532 13 98-65	Raccord de levage C.G.
12	532 13 98-66	Raccord de levage C.D.
13	532 12 46-70	Ressort de retenue
15	532 17 32-88	Raccord antérieur
16	873 35 08-00	contre-écrou H 1/2-13 unc
17	532 17 56-89	Tourillon
18	873 80 08-00	Écrou frein 1/2-13 Unc
19	532 13 98-68	Bras de suspension arrière
20	532 19 42-09	Ressort de retenue
23	532 11 08-07	Écrou
24	819 13 10-16	Rondelle 13/32 x 5/8 x 16 Ja.
25	532 12 48-74	Ressort 2 1/8
26	532 16 94-84	Pince d'arrêtoir
27	532 12 69-71	Tige 3/8-16
28	873 35 06-00	Écrou H
29	532 13 80-57	Bouton 3/8-16
30	532 15 02-33	Tourillon
31	532 16 98-65	Palier de pivot de levage
32	873 54 06-00	Écrou auto-serrant 3/8-24
36	532 15 50-97	Aiguille de l'indicateur de hauteur
37	532 12 39-35	Bouchon de tour 1,485/1,515 Dia.
38	817 06 05-16	Vis 5/16-18 x 1
40	819 11 24-10	Rondelle 11/32 x 1-1/2 10 ja.
41	532 15 50-98	Indicateur de hauteur
49	532 14 52-12	Écrou
50	532 11 04-52	Rondelle frein

REMARQUE: Toutes les dimensions de composant sont données en pouces É.-U. --1 pouce = 25,4 mm.

Ihr Ersatzteilspezialist im Internet

www.ersatzteil-service.de

VERTS LOISIRS
Ihr Ersatzteilspezialist im Internet